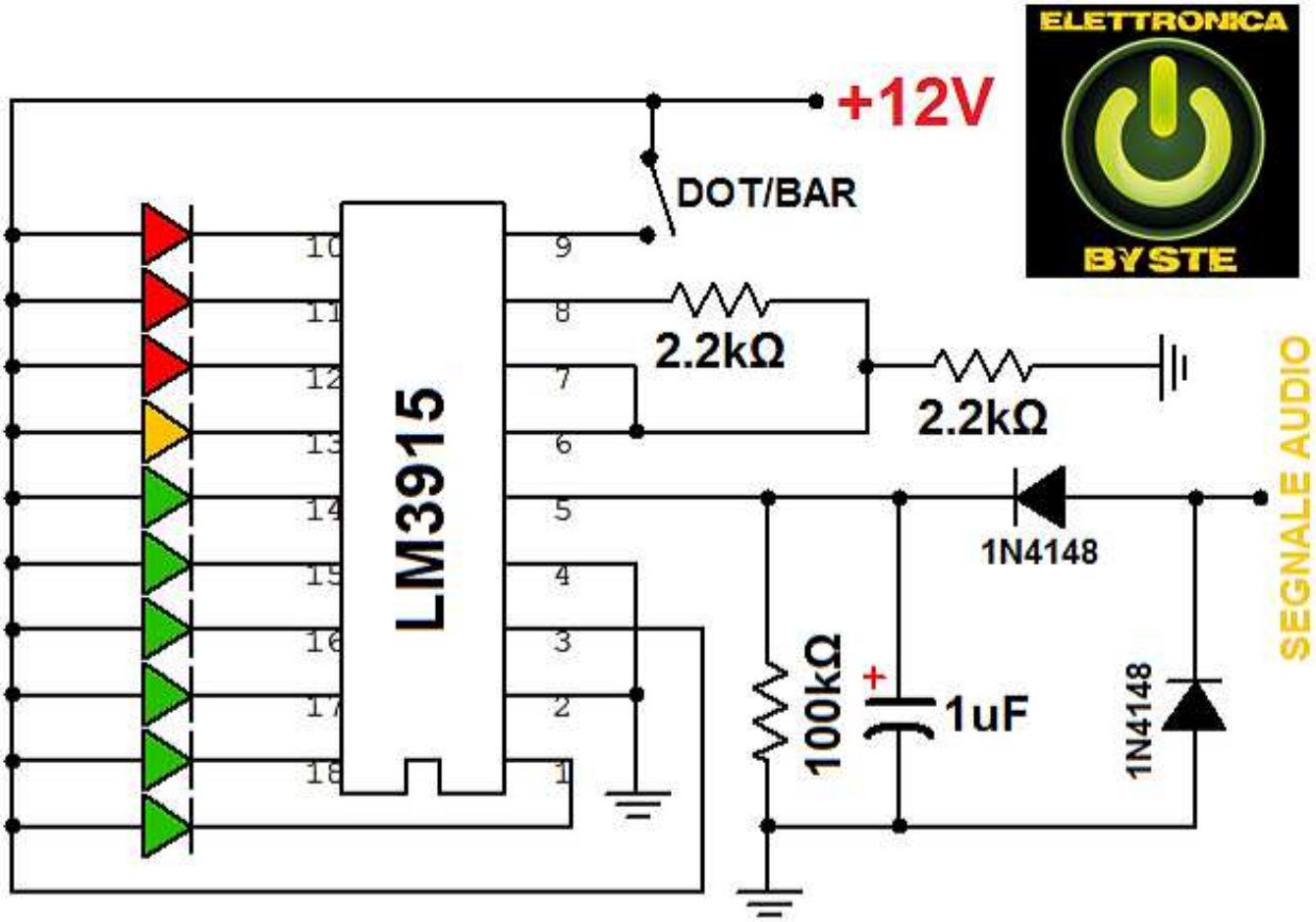
ELETTRONICA
BYSTE
+12V
DOT/BAR
LM3915
10
11
12
13
14
15
16
17
18
9
8
7
6
5
4
3
2
1
2.2kΩ
2.2kΩ
1N4148
SEGNALE AUDIO
100kΩ
+
1uF
1N4148